Fregadero KE R15 Gun Metal

Enrasado | FTS

fregaderos

Código: 2155 056

CARACTERÍSTICAS

CUBETA DE RADIO ESTRECHO	Cubetas de formas cuadradas con un diseño moderno y una mayor capacidad. Para una estética minimalista conjugada con la máxima comodidad.
DESAGÜE 3,5" BASKET	Desagüe grande de 3,5" equipado con el práctico tapón cestillo que impide el flujo de las partes sólidas en la alcantarilla.
FREGADEROS DE ESPESOR	Acero 1 mm de espesor. Un espesor importante que garantiza máxima robustez para los fregaderos que no conocen las señales del envejecimiento.
GUN METAL	El acabado Gun Metal se obtiene tratando el acero con un proceso físico llamado PVD (Phisical Vacuum Deposition) que deposita partículas de metales nobles en la superficie. El resultado es un efecto estético único y refinado, y un mejoramiento de las propiedades mecánicas del acero que resulta ser más resistente a los golpes y a las rayas.
REBOSADERO PERIMETRAL	El rebosadero es una seguridad siempre presente en los fregaderos Foster que impide el desbordamiento del agua de la cubeta en caso de olvido. La solución del desagüe perimetral mejora la estética gracias a la forma cuadrada y esencial.

DETALLES

Borde Instalación	Enrasado | FTS
Material	Acero inoxidable AISI 304

Texture	Foster cepillado
Acabado	PVD
Colorante	Gun Metal
Base	60 cm
Dimensiones	540 x 440 mm
Medida de la cubeta	500 x 400 mm
Anchura	54 cm
Hueco de encastre	Ver hoja de datos técnicos
Número de cubetas	1 cubeta
Orificios Monomando	Ningún orificio de serie
Dotaciones estándar	Soportes de fijación, junta, desagüe, rebosadero y sifón, Caja de embalaje
Escurridor	No
Desagüe	Desagüe 3.5 "

DIBUJOS TÉCNICOS

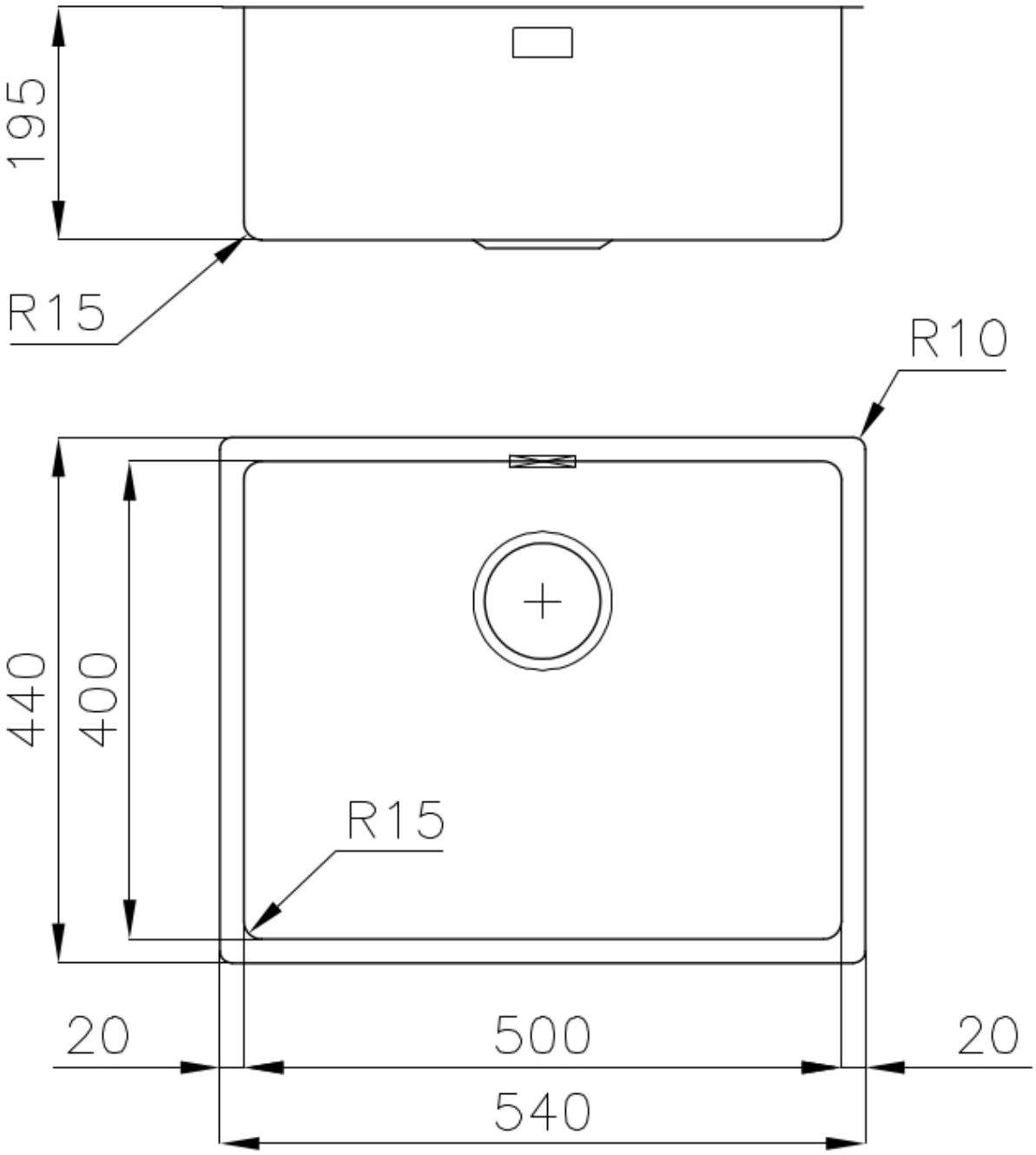
195
R15
R10
440
400
R15
20
500
20
540

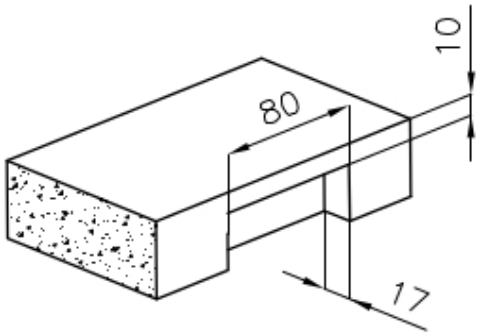

Intaglio per il troppo-pieno
Recess for housing the over-flow

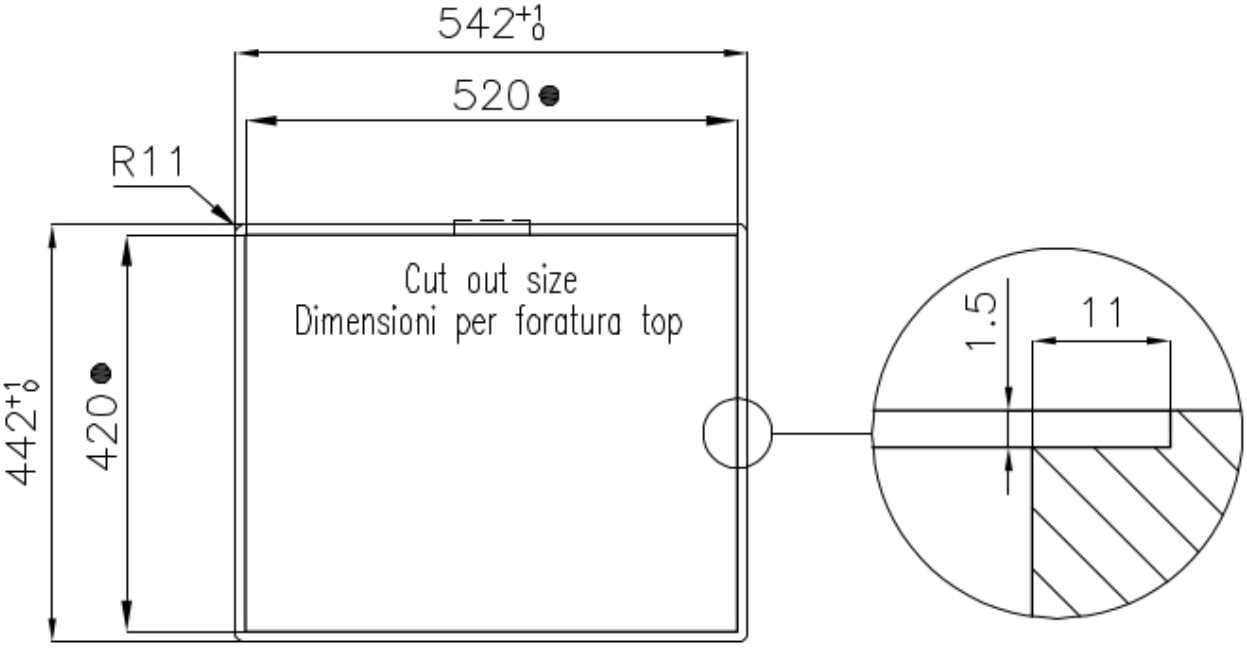

● Built-in cut out for FTS – Foratura per installazione FTS

GALERÍA

ACCESORIOS OPCIONALES

Cesta blanca de acero inoxidable
8612 000

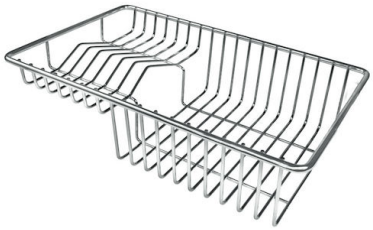

Cesta portaplatos inox
8100 303
* sólo en combinación con el accesorio 8644 101

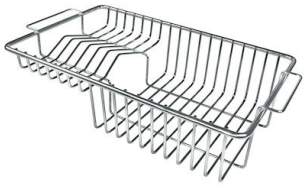

Cesta portaplatos inox
8100 201

Cubeta blanca
8153 100

Rejilla portaplatos inox sólo se puede utilizar en combinación con los accesorios 8644 003
8100 154

Tabla de corte de cristal
8631 300

Tabla de corte de HDPE
8657 001

Tabla de corte Twin in HDPE
8644 101

Bandeja perforada inox
8151 000
* sólo en combinación con el accesorio 8644 101

Bandeja perforada inox PVD Copper
8151 008

Bandeja perforada inox PVD Gold
8151 009

Bandeja perforada inox PVD Gun Metal
8151 006

Cesta blanca de acero inoxidable
8611 000

Copy
8100 617

Kit rallador con soporte para anillo y bandeja de recogida de alimentos
8159 101
* sólo en combinación con el accesorio 8644 101

Rejilla Black
8100 652

RESIDUOS AUTOMÁTICOS OPCIONALES

Desagüe automático Gun metal - PG
8407 110

Desagüe automático Space Push Gun Metal - PO
8407 120